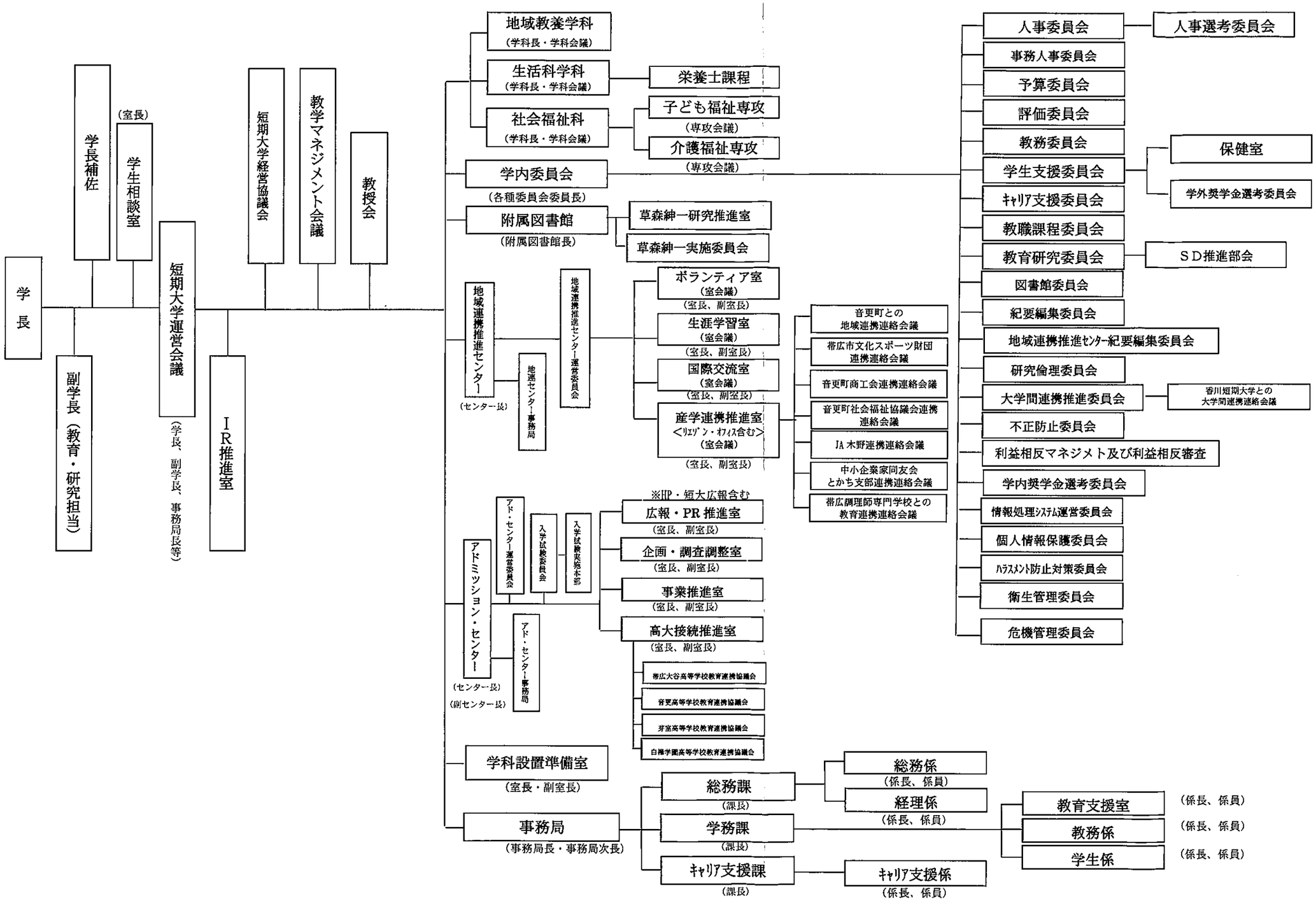●2020（令和２）年度　帯広大谷短期大学　組織図　　2020（令和２）年５月１日現在